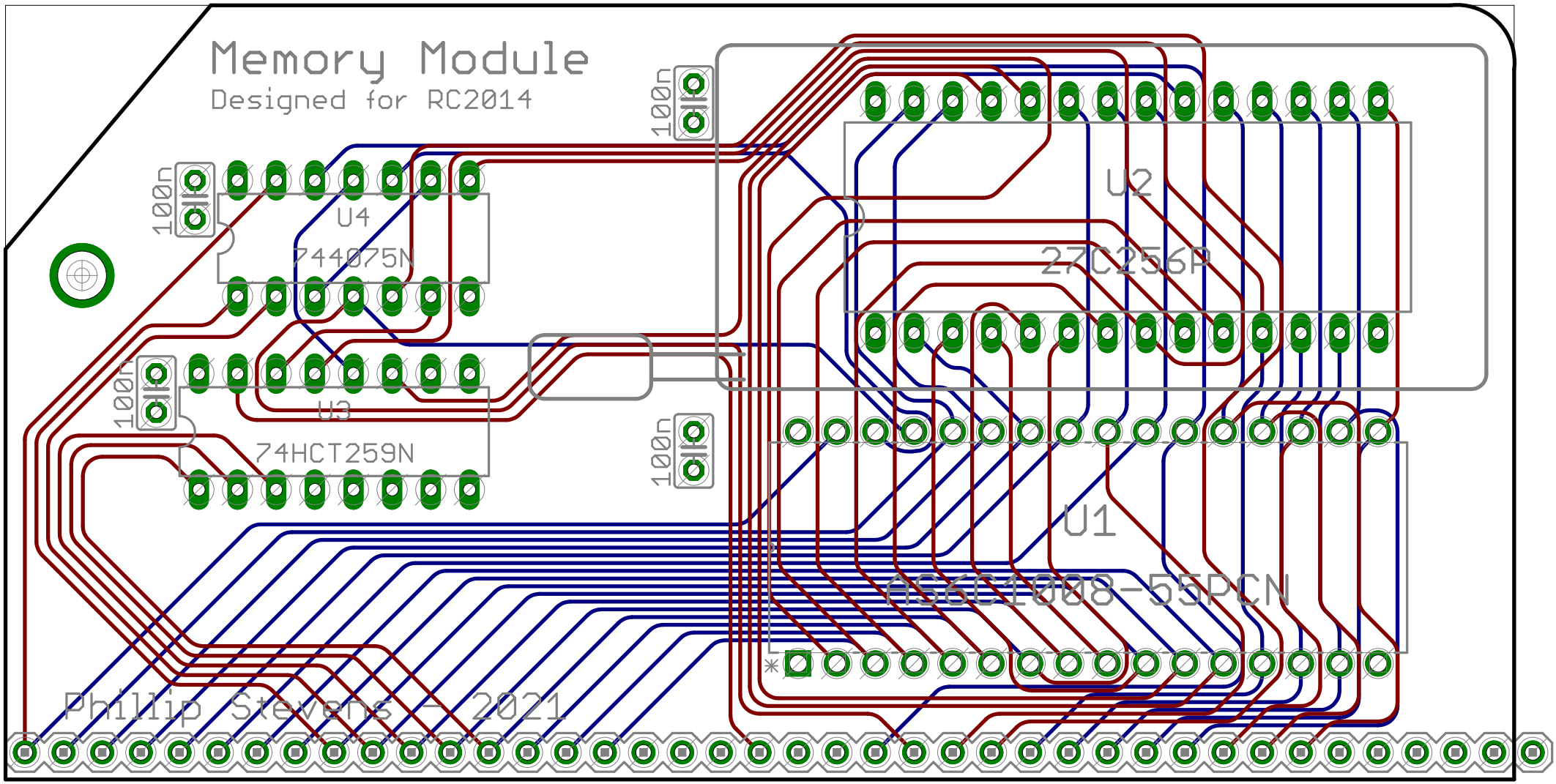

12/02/21 8:40 PM f=2.75 /home/phillip/eagle/RC2014_MEMORY_MODULE/RC2014_MEMORY_MODULE.brd